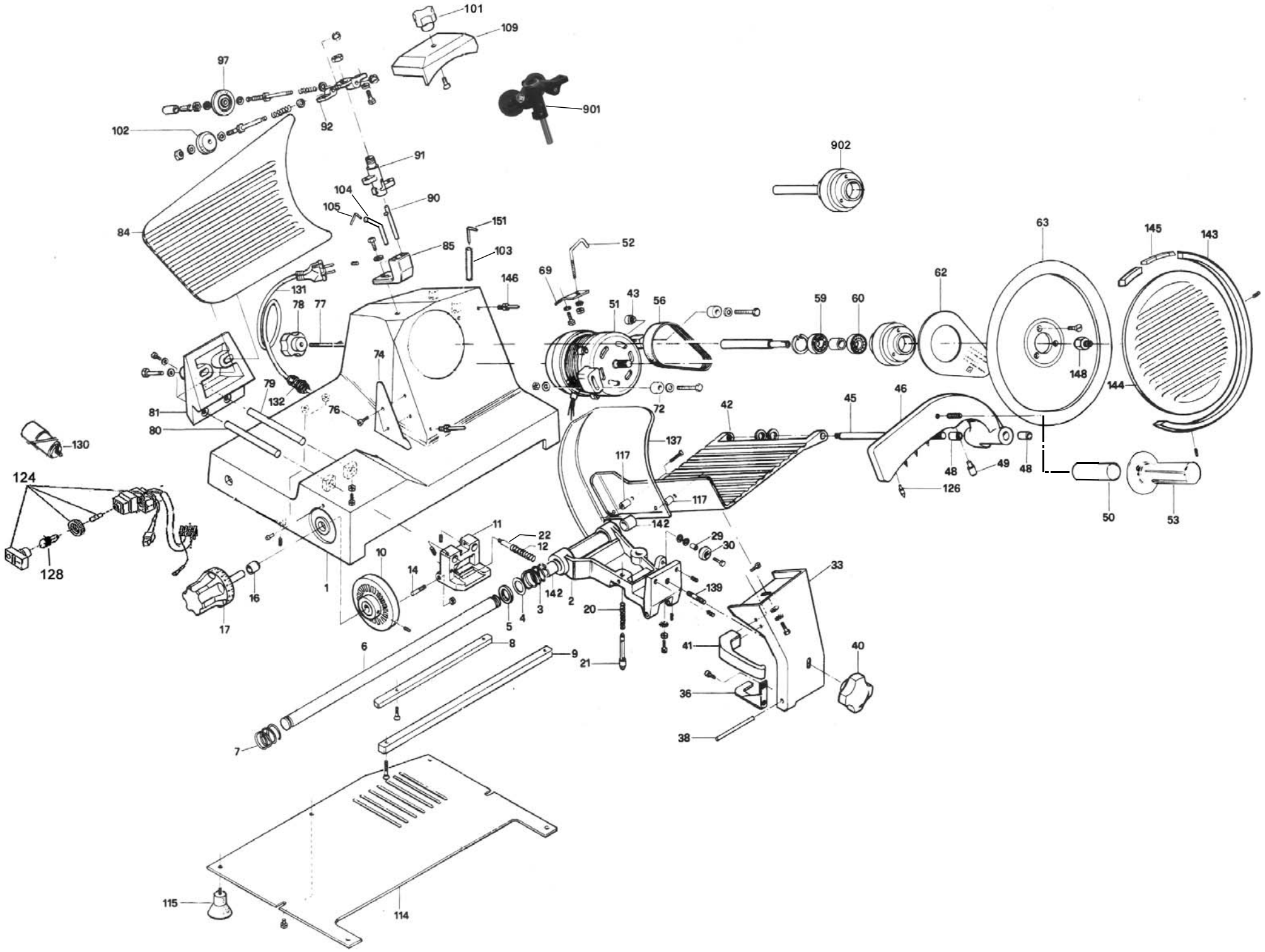
101
109
97
901
102
92
902
91
104
90
105
151
84
85
103
52
63
145
143
69
146
131
43
56
62
78
77
51
59
60
74
148
144
79
132
76
72
42
45
46
81
80
137
130
117
48
49
48
124
117
126
50
53
142
11
22
12
29
30
128
10
14
33
1
142
2
139
16
3
20
17
5
4
41
40
6
8
9
21
36
38
7
115
114